В – В

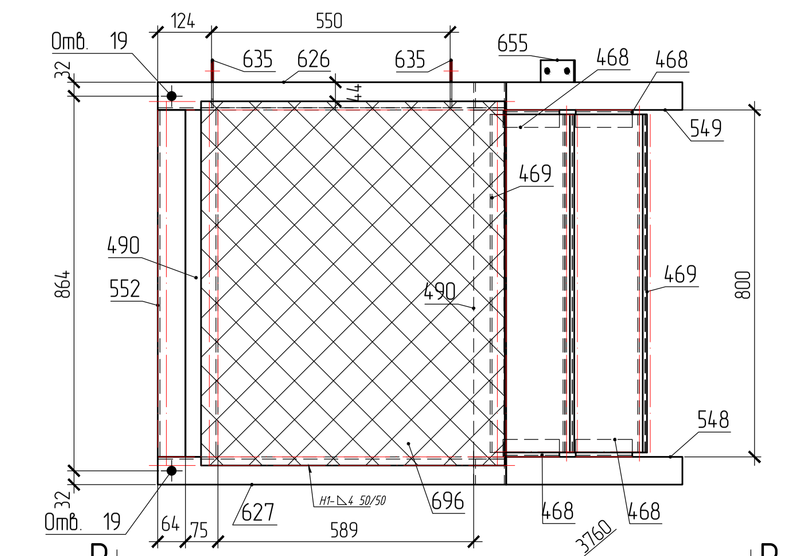

Косоур Л1-1 (1 шт.)

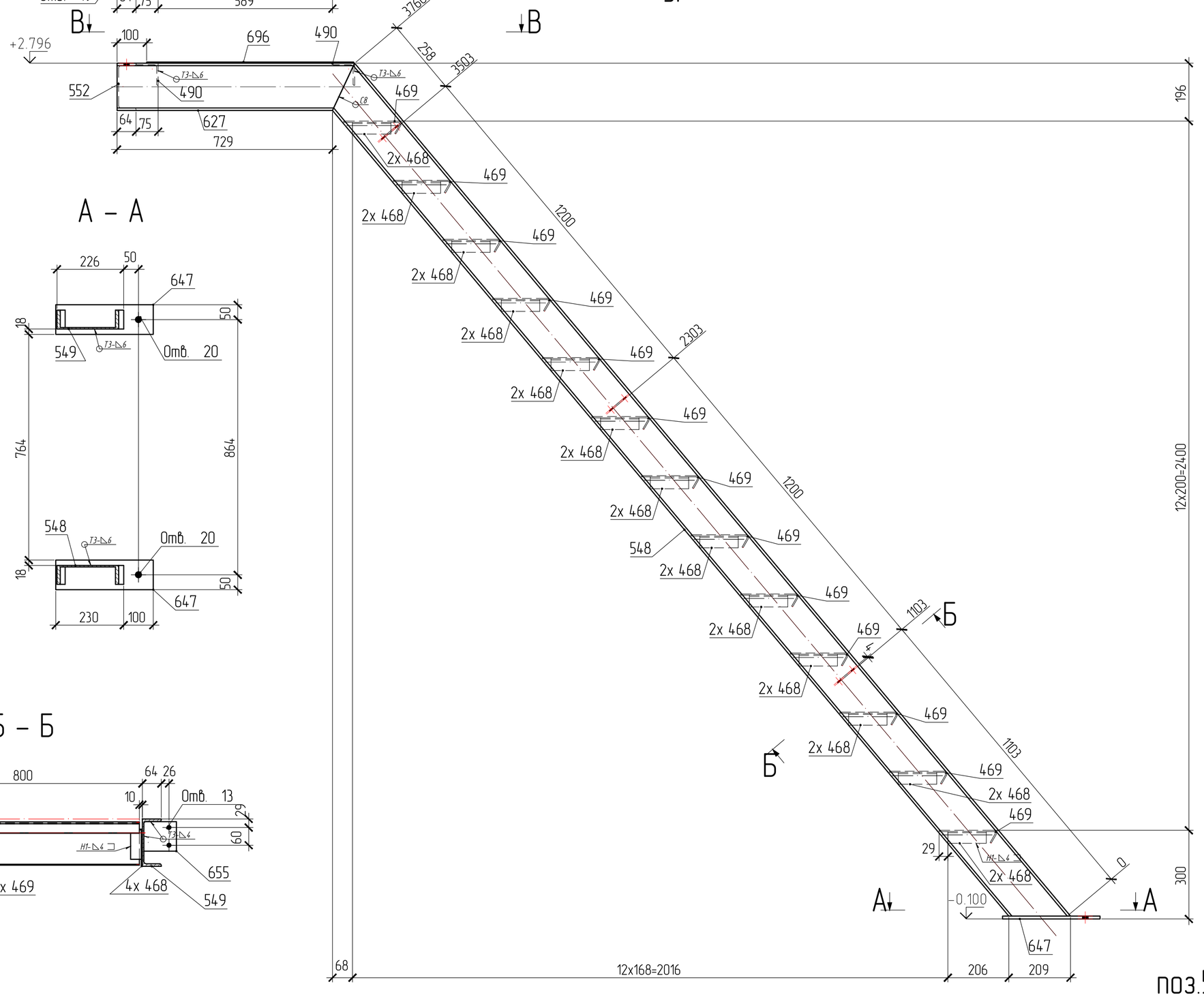

Развертка поз.469

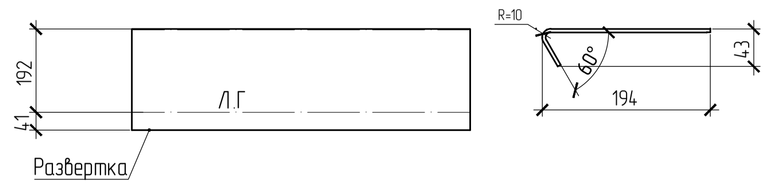

А – А

Б – Б

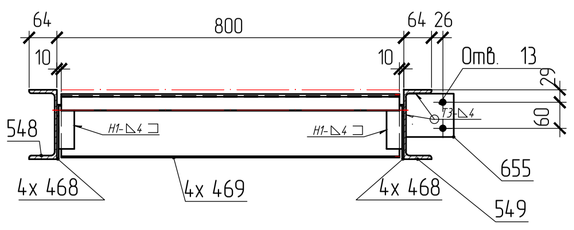

поз.549

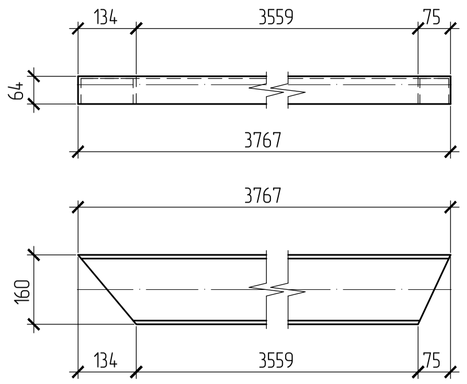

поз.696

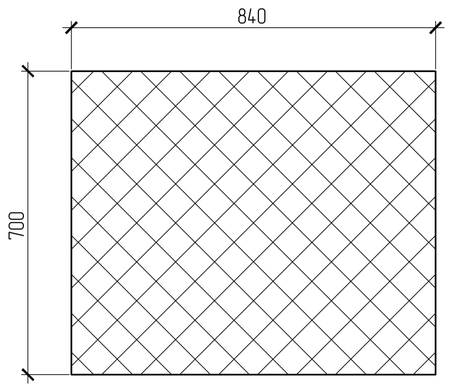

поз.626

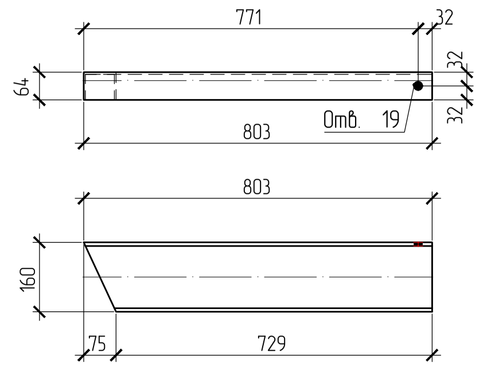

поз.627

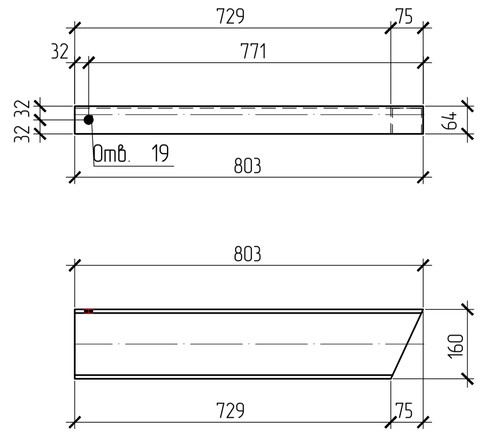

поз.655

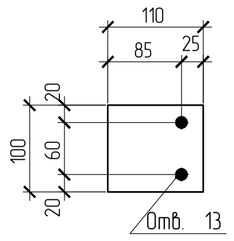

ТРЕБУЕТСЯ ИЗГОТОВИТЬ

Марка элемента	Кол-во шт.	Вес, кгс	
		одного элемента	всех
Л1-1	1	262	262
Общий вес		262	

СПЕЦИФИКАЦИЯ

Марка элемента	№ детали	Кол-во шт. m	Кол-во шт. n	Сечение	Длина мм	Вес, кг одной детали	Вес, кг всех шт.	Вес, кг элемента	Марка стали	Примечание
Л1-1	468	26		L40x4	130	0.3	8.2		С245	
	469	13		Ромб 4-780x233	780	5.7	74.1		10	Ромб 4
	490	2		L75x5	800	4.6	9.3		С245	
	548	1		С16П	3767	53.5	53.5		С245	
	549	1		С16П	3767	53.5	53.5		С245	
	552	1		С16П	800	11.4	11.4		С245	
	626	1		С16П	803	11.4	11.4		С245	
	627	1		С16П	803	11.4	11.4		С245	
	635	2		– 100x4	110	0.3	0.7		С245	
	647	2		– 100x10	330	2.6	5.2		С245	
	655	3		– 100x4	110	0.3	1		С245	
	696	1		Ромб 4 – 840x700	840	19.7	19.7		С235	
		Вес сварных швов		1%			2.6	262		

ВЫБОРКА МЕТАЛЛА

Профиль	Вес (кг)	Марка стали	Примечание
L40x4	8.2	С245	
L75x5	9.3	С245	
t 10	5.2	С245	
t 4	1.7	С245	
Ромб 4-780x233	74.1	10	
Настил 4	19.7	С235	Верхнее покрытие
С16П	141.2	С245	
На сварные швы	2.6		
Итого:	262		

Изготовление конструкций и их монтаж производить в соответствии с требованиями:

- *ГОСТ 23118-99 "Конструкции стальные строительные"*
- *СП53-101-98 " Изготовление и контроль качества стальных строительных конструкций"*
- *СНиП 3.03.01.87 " Несущие ограждающие конструкции"*
- *СНиП II-23 81 " Стальные конструкции"*

3. *Размеры в скобках ,выполнить после сборки и сварки.*
4. *Острые кромки деталей и отверстий притупить по R=1мм.*
5. *Все металлоконструкцию окрасить ГФ-021-(2 слоя)*
6. *6.Контроль сварных соединений в соответствии с РД 03.06.03, нормы по ВИК СП53-101-98 .*
7. *Сварку производить полуавтоматом в среде углекислого газа по ГОСТ 14771-76 сварочной проволокой ГОСТ 2246-70*
8. *Места монтажных швов не грунтовать на 80мм.*

поз.468

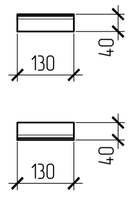

поз.469

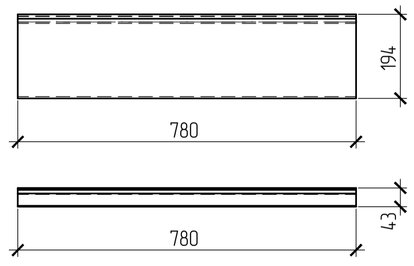

поз.490

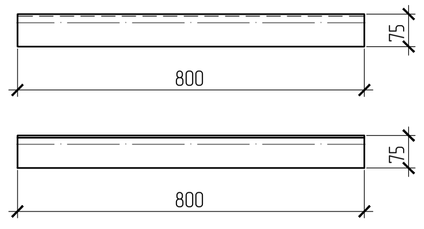

поз.552

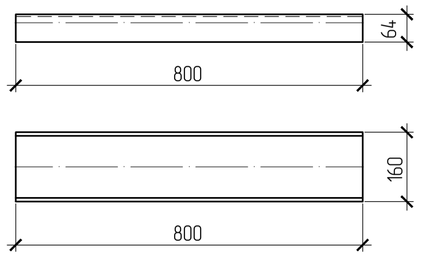

поз.635

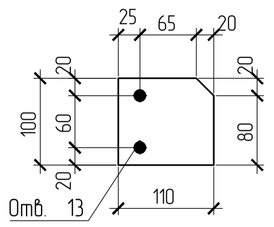

поз.548

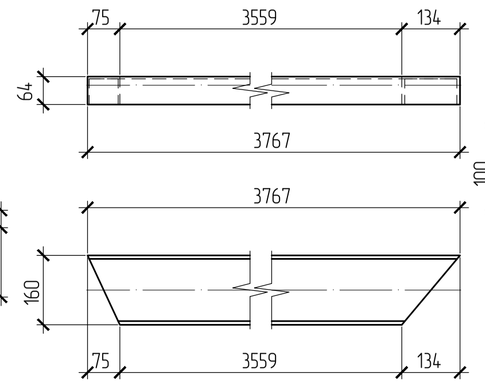

поз.647

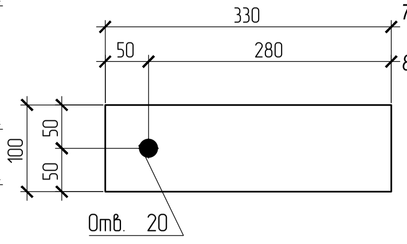

ПЛОЩАДЬ ПОКРАСКИ

Марка	Количество в модели	Площадь всех марок
Л1-1	1	7.38

147.1-КМД

Изм.	Кол.уч	Лист	№док	Подпись	Дата
Утверждён					03.04.2016
					03.04.2016
					03.04.2016
					03.04.2016
Проверил					03.04.2016
Констр					03.04.2016

Лестница

Л1-1

Котельная мощностью 150,8 М Вт состоящая из 7-и этапов строительства 1 этап строительства

Стадия	Масса	Масштаб
		1:10;1:5
Лист 238	Листов	

Взам. инв. N | Подпись и дата | Инв. N подл.